SPU 58-09N Multischalter Stand-Alone/Kaskadenbaustein | 5 in 8 | premium-line

- ✔ Für bis zu 8 Teilnehmer
- ✔ SAT aktiv und Quad-LNB-tauglich
- ✔ CATV-Zweig aktiv schaltbar und einstellbar
- ✔ Breitbandig rückkanaltauglich bei passivem CATV-Zweig (geeignet für EoC bis 204 MHz)
- ✔ Bei passivem CATV-Zweig und Quattro-LNB Receiver-gespeist – kein Netzteil nötig
- ✔ Bei aktivem CATV-Zweig oder Quad-LNB Stromversorgung über ext. Netzteil SZU 99-09N (nicht im Lieferumfang enthalten) oder über die SAT-ZF-Stammleitungen
- ✔ Zeitgemäße Standby- und Energiesparfunktionalitäten
- ✔ USB-C-Anschluss für externes Netzteil
- ✔ Kaskadierbar (nicht verwendete Kaskadeausgänge müssen mit DC-entkoppelten 75 Ohm Abschlusswiderständen abgeschlossen werden (z. B. CFA 11-00, nicht im Lieferumfang enthalten))

Bestelldaten

Typ	SPU 58-09N
Bst-Nr.	SPU05809N
GTIN	7611682400267
PE	1
VE	1
EU-Zolltarifnummer	85291095

Technische Daten

Eingänge	
Anzahl	5
Frequenzbereich	5 … 862 MHz | 950 … 2200 MHz
Max. LNB-Strom	2000 mA
Dämpfung CATV, einstellbar, passiv schaltbar	0 … 20 dB
Entkopplung V | H	> 30 dB
Entkopplung CATV | SAT	> 30 dB
Teilnehmeranschlüsse	
Anzahl	8
Schaltkriterien	13V, 18V, 13V/22kHz, 18V/22kHz
Abzweigdämpfung CATV aktiv	–4 dB
Abzweigdämpfung CATV passiv	23 dB
Abzweigdämpfung SAT	1 … –4 dB ±2 dB
Max. Ausgangspegel SAT (3. Ordnung, EN 50083-3 35dB KMA, 2 Sender Messmethode)	105 dBµV
Max. Ausgangspegel CATV (3. Ordnung, EN 50083-3, 60 dB KMA)	90 dBµV
Stromaufnahme je Anschluss (ohne LNB-Versorgung)	50 mA
Stammausgänge	
Anzahl	5
Max. Ausgangspegel CATV (3. Ordnung, EN 50083-3, 60 dB KMA)	105 dBµV
Durchgangsdämpfung CATV aktiv	–23 dB
Durchgangsdämpfung CATV passiv	5 dB
Durchgangsdämpfung SAT	3 dB
Anschlüsse	
Anschlusstyp	F-Buchse
Allgemein	
Betriebstemperaturbereich (gemäß EN 60065)	–20 … +55° C
Betriebsspannung	15 … 20 VDC*
Potentialausgleichanschluss	4 mm²
Maße (B × H × T) ca.	180 x 200 x 55 mm
Gewicht	0,555 kg
Schutzart	IP20
Anmerkungen	* USB-C-Netzteile müssen den Standard Power Delivery (PD) erfüllen und über eine Ausgangsspannung von 20 VDC verfügen

Anwendungsbeispiel

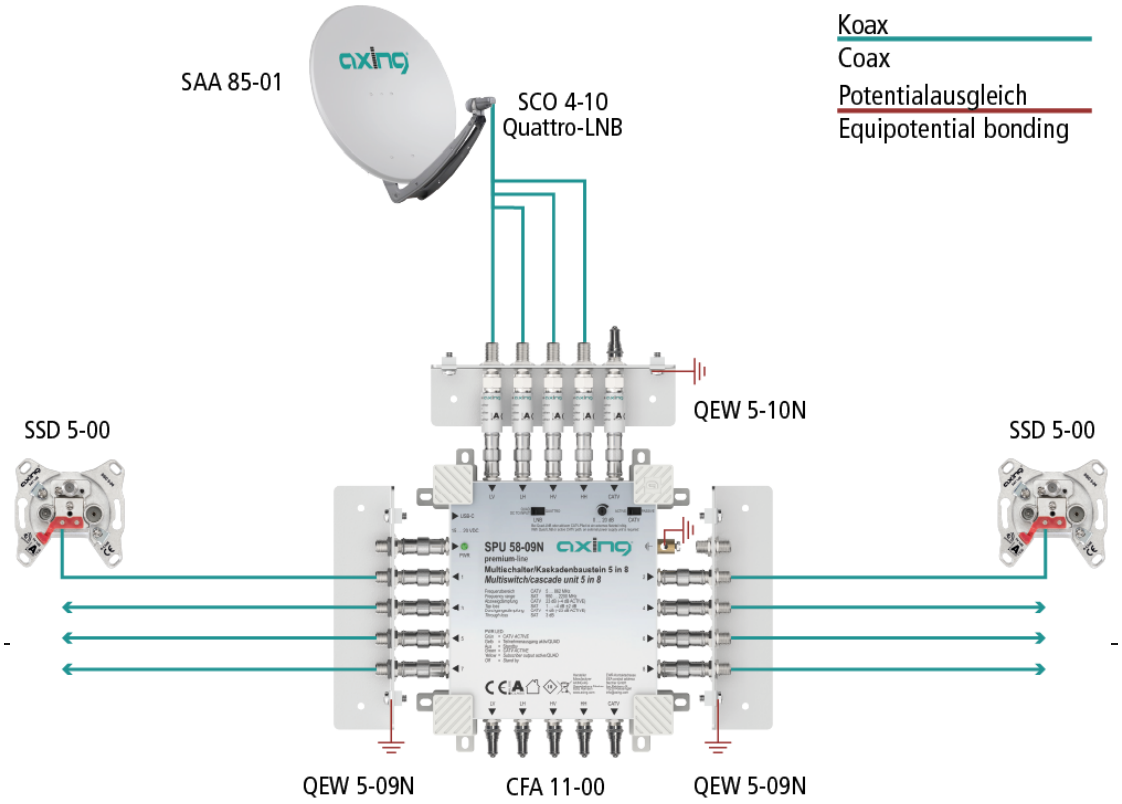

Passende Produkte

QEW 5-10N Erdungswinkel | Überspannungsschutz | 5-fach
QEW 5-09N Erdungswinkel | 5-fach
CFA 11-00 Abschlusswiderstand | 75 Ohm | DC-entkoppelt
CFA 4-01N Adapter F | F | Quickfix | 36 mm
SZU 99-09N Schaltnetzteil 18 V=/700 mA