SCO 2-10 Wideband-LNB | DVB-S/S2/S2X

- ✔ Für den Einsatz mit Wideband-fähigen Einkabel-Multischaltern
- ✔ Eingangsfrequenzbereich 10,7 … 12,75 GHz
- ✔ Ausgangsfrequenzbereich 300 … 2350 MHz
- ✔ Oszillatorfrequenz 10,4 GHz

Bestelldaten

Typ	SCO 2-10
Bst-Nr.	SCO00210
GTIN	7611682007176
PE	1
VE	1
EU-Zolltarifnummer	85291031

Technische Daten

Anschlüsse	
Anschlusstyp	2 × F-Buchse
Elektrische Daten	
Eingangsfrequenzbereich	10,7…11,7 GHz (low-band) | 11,7…12,75 GHz (high-band)
Verstärkung	55 dB
Oszillatorfrequenz	10,4 GHz
Impedanz	75 Ω
Ausgangsfrequenzbereich	300 … 2350 MHz
Rauschmaß	1,0 dB
Polarisationsentkopplung	20 dB
Mechanische Daten	
Feeddurchmesser	40 mm
Allgemein	
Betriebstemperaturbereich	–40 … +60 °C
Betriebsspannung	10,0 … 19,0 V
Stromaufnahme	105 mA (max.)
Gewicht	0,1475 kg
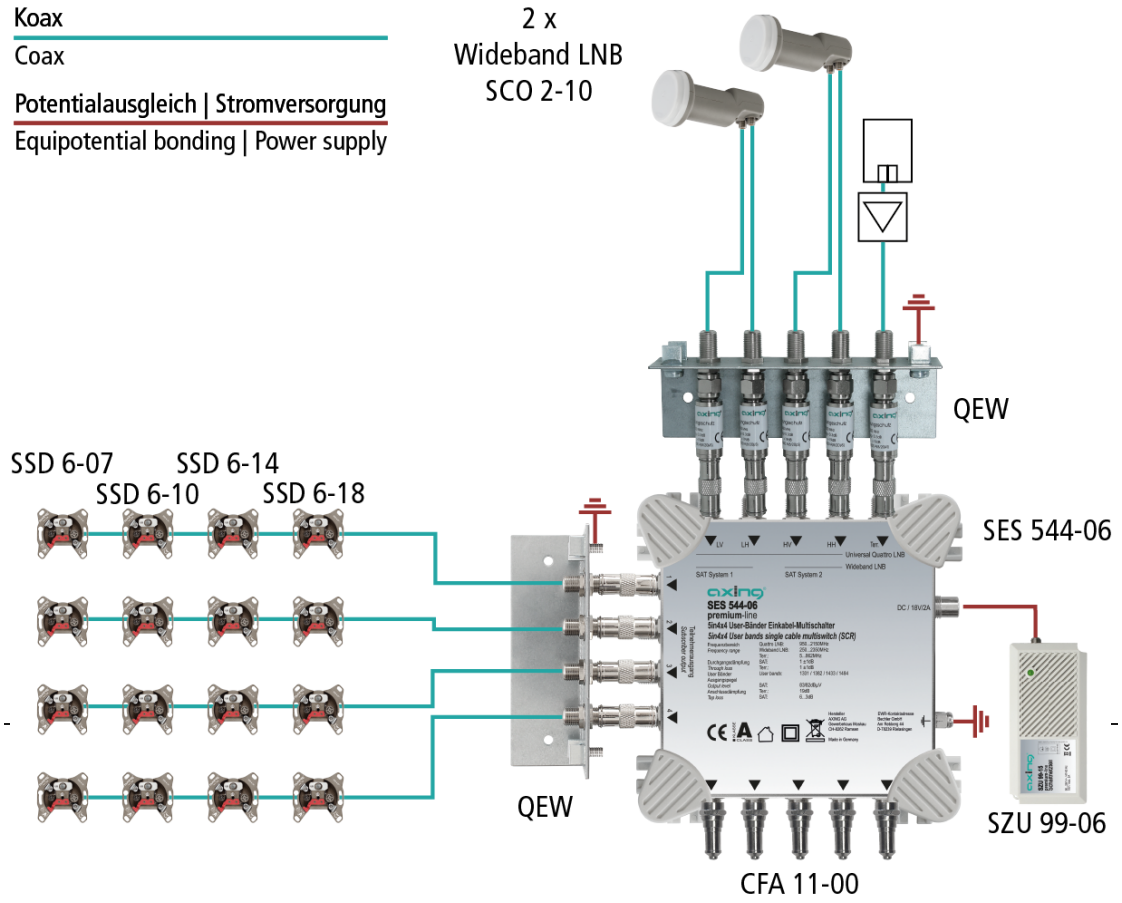
Anwendungsbeispiel