DEV 6811 CMTS/CCAP Indoor

- ✔ Erfüllt die Standards DOCSIS und EuroDOCSIS 3.1 / 3.0 / 2.0
- ✔ ≤300 Modems @ DOCSIS 3.1
- ✔ ≤1000 Modems @ DOCSIS 3.0/2.0
- ✔ SFP+-Schnittstelle für Uplink (SFP+-Modul nicht im Lieferumfang enthalten)
- ✔ Web-basierte Konfiguration
- ✔ Unterstützt SNMP
- ✔ 19"-Gehäuse

Bestelldaten

Typ	DEV 6811
Bst-Nr.	DEV06811
GTIN	7611682400953
PE	1
VE	1
EU-Zolltarifnummer	85176200

Technische Daten

Max. Anzahl Modems im Netzwerk	1000*
Downstream	
Anzahl Kanäle	32
Frequenzbereich	87 … 87/108/258…1218 MHz
Kanalbandbreite	6/8 MHz
Modulation	64 … 1024 QAM
MER	≥ 39 dB @ Equalizer off | ≥ 43 dB @ Equalizer on
Upstream	
Anzahl Kanäle	8
Frequenzbereich	5 … 65/85/204 MHz
Kanalbandbreite	1,6 MHz / 3,2 MHz/ 6,4 MHz
Eingangspegel-Bereich	–7...+23 dBmV = +53 ... +83 dBµV @ 6,4 MHz –10...+20 dBmV = +50 ... +80 dBµV @ 3,2MHz –13...+17 dBmV = +47 ... +77 dBµV@ 1,6MHz
Demodulation	QPSK, 16 … 256 QAM
Schnittstellen	
SFP	1 × 10GE SFP+
Ethernet-Anschlüsse	1 × RJ45
Ethernet-Normen	IEEE 802.3ah, 1000 Base-T
Seriell	1 × 115200 bps
Anschlüsse	
Anschlusstyp	F-Buchse
Rückflussdämpfung	≥ 14 dB
Allgemein	
Betriebstemperaturbereich	–10 … +55°C
Betriebs-Luftfeuchtigkeit (nicht kondensierend)	10 … 95%
Betriebsspannung	100 … 240 VAC
Leistungsaufnahme	70 W
Maße (B × H × T) ca.	483 × 44 × 300 mm
Gewicht	5,5 kg
Anmerkungen	* mit Softwareerweiterung

Anwendungsbeispiel

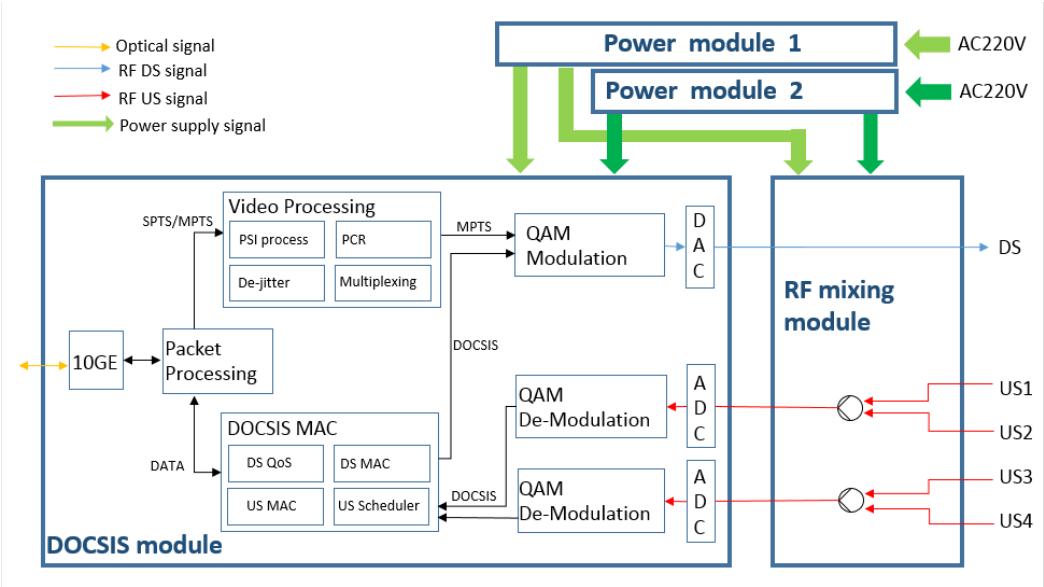

Passende Produkte

L 250 CM Lizenz für weitere Kabelmodems
LD 30-DS-US DOCSIS 3.0 Lizenz 16×DS (DOCSIS/QAM) 4×US
LD 31-DS DOCSIS 3.1 Lizenz 1×DS (OFDM)
LD 31-US DOCSIS 3.1 Lizenz 1×US (OFDMA)
LQAM DS Lizenz für 16×DS (QAM)
CMO 1-98R Kabelmodem DOCSIS/EuroDOCSIS
CMO 2-98R Kabel-Gateway DOCSIS/EuroDOCSIS | WLAN
SFPB 10-1023 Bidirektionaler SFP+ Transceiver 10G | 10 km | TX 1270 nm | RX 1330 nm
SFPB 10-1032 Bidirektionaler SFP+ Transceiver 10G | 10 km | TX 1330 nm | RX 1270 nm
SFPB 10-2023 Bidirektionaler SFP+ Transceiver 10G | 20 km | TX 1270 nm | RX 1330 nm
SFPB 10-2032 Bidirektionaler SFP+ Transceiver 10G | 20 km | TX 1330 nm | RX 1270 nm