AXING Cast-Lösung

AXING Application Note

Die AXING Cast-Lösung stellt bestimmte Anforderungen an die Netzwerkumgebung. Diese Anforderungen werden in dieser Application Note beschrieben.

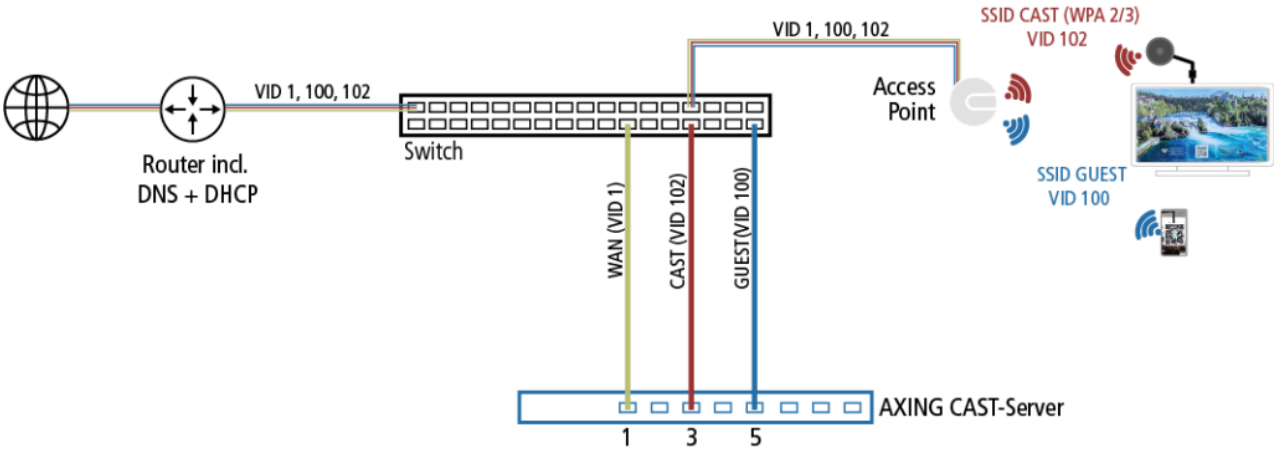

Virtuelle LANs (VLANs)

Das Netzwerk muss aus drei virtuellen LANs bestehen. In unserem Beispiel **VLAN 1**, **VLAN 100** und **VLAN 102**.

Für diese müssen im DHCP-Server drei verschiedene IP-Adressbereiche eingerichtet werden, z.B:
VLAN 1 192.168.0.0 bis 192.168.0.254
VLAN 100 192.168.100.0 bis 192.168.100.254
VLAN 102 192.168.102.0 bis 192.168.102.254

Im DHCP-Server müssen im VLAN 100 und im VLAN 102 jeweils zwei reservierte statische IP-Adressen definiert werden. **Diese müssen an AXING übermittelt werden, damit die Konfiguration abgeschlossen werden kann.**

Die reservierten IP-Adressen müssen für die Geräte im jeweiligen Netzwerk erreichbar sein.
Im Router müssen entsprechende Gateways eingerichtet werden, z.B:
Gateway VLAN 1 192.168.0.254
Gateway VLAN 100 192.168.100.254
Gateway VLAN 102 192.168.102.254

In diesen VLANs muss ein untagged Port für die Verbindung zum AXING CAST Server zur Verfügung stehen.

WLANs

Es müssen zwei WLANs mit zwei unterschiedlichen SSIDs eingerichtet werden (z.B. GUEST für die Hotelgäste und CAST für die Chromecast Geräte).
Das CAST WLAN muss WPA2/3 verschlüsselt sein. Das GUEST WLAN kann (muss aber nicht) unverschlüsselt sein.
Das WLAN für die Chromecast-Geräte wird dem VLAN 102 zugeordnet, das WLAN für die Gäste dem VLAN 100.

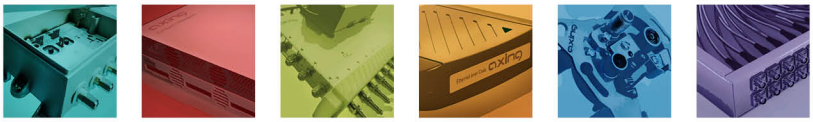

AXING AG
Gewerbehaus Moskau
Telefon +41 52 - 742 83 00
Telefax +41 52 - 742 83 19
CH-8262 Ramsen
info@axing.com
www.axing.com

Technische Verbesserungen, Änderungen im Design, Druckfehler und Irrtümer vorbehalten. | Technical improvements, changes in design, printing- and other errors reserved.

DNS-Server

Zusätzlich wird ein lokaler DNS-Server benötigt. Ein lokal auflösbarer DNS-Name für das Pairing zwischen Client und Chromecast muss für die Geräte der Gäste erreichbar sein. Zum Beispiel pair.IhrHotel.com. **Dieser DNS-Name muss ebenfalls AXING mitgeteilt werden.**

Dabei werden zunächst die MAC-Adressen des Chromecast-Servers mit den IP-Adressen verknüpft (AXING) und anschließend die IP-Adresse im DNS-Server benahmt.

GUEST Network
D4:01:C3:2A:1C:9A– 192.168.100.200 = Guest WAN
3A:6E:A8:43:4A:5F– 192.168.100.2 = pair.mycast.com

CAST Network
D4:01:C3:2A:1C:9A– 192.168.102.200 = Cast WAN
3A:6E:A8:43:4A:5F– 192.168.102.4 = http://192.168.102.4/console - Chromecast Dashboard

Beitrag als PDF

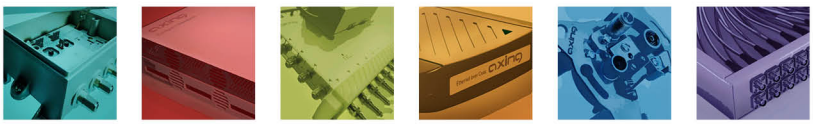

AXING AG
Gewerbehaus Moskau
Telefon +41 52 - 742 83 00
Telefax +41 52 - 742 83 19
CH-8262 Ramsen
info@axing.com
www.axing.com

Technische Verbesserungen, Änderungen im Design, Druckfehler und Irrtümer vorbehalten. | Technical improvements, changes in design, printing- and other errors reserved.